Absturzsicherung mit System.

www.loyaltrade.ch . 044 760 17 77

loyal trade
die sicherheits-profis!

Einfach und sicher: Durchdachte Komponenten für den täglichen Einsatz.

Bei einer absolut verlässlichen Absturzsicherung kommt es auf jedes Detail an. Deshalb hat die Flury AG nicht nur hochwertige Einzelteile entwickelt, sondern ein cleveres System, das Ihnen im täglichen Einsatz auch die Arbeit massiv erleichtert. Alle Teile sind aufeinander abgestimmt, was Ihnen neben Sicherheit auch ein Höchstmass an Flexibilität bietet. Dieses innovative System schafft dadurch klare Vorteile, die sich auch in der Effizienz Ihrer Arbeit niederschlagen. Der konsequent modulare Aufbau ermöglicht es nämlich, die Installation des Systems zu vereinfachen und den konkreten Begebenheiten auf dem Dach anzupassen. Sie brauchen dafür nicht eine Unmenge verschiedener Komponenten, sondern passen das System einfach und bequem den jeweiligen Anforderungen an.

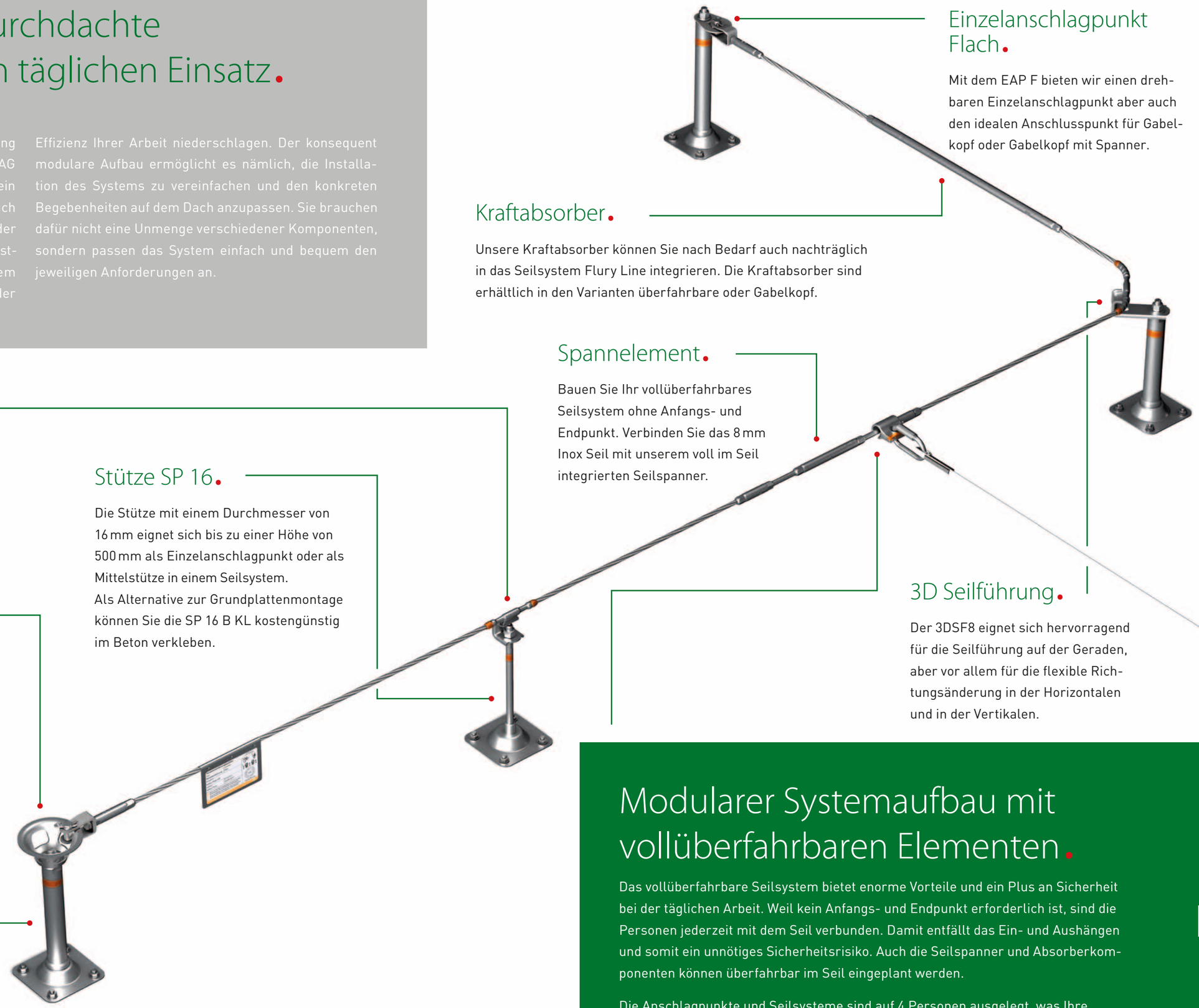

Einzelanschlagpunkt Flach.

Mit dem EAP F bieten wir einen drehbaren Einzelanschlagpunkt aber auch den idealen Anschlusspunkt für Gabelkopf oder Gabelkopf mit Spanner.

Kraftabsorber.

Unsere Kraftabsorber können Sie nach Bedarf auch nachträglich in das Seilsystem Flury Line integrieren. Die Kraftabsorber sind erhältlich in den Varianten überfahrbare oder Gabelkopf.

Spannelement.

Bauen Sie Ihr vollüberfahrbares Seilsystem ohne Anfangs- und Endpunkt. Verbinden Sie das 8 mm Inox Seil mit unserem voll im Seil integrierten Seilspanner.

2D Seilführung.

Der 2DSF8 eignet sich hervorragend für die Seilführung auf der Geraden.

Stütze SP 16.

Die Stütze mit einem Durchmesser von 16 mm eignet sich bis zu einer Höhe von 500 mm als Einzelanschlagpunkt oder als Mittelstütze in einem Seilsystem.
Als Alternative zur Grundplattenmontage können Sie die SP 16 B KL kostengünstig im Beton verkleben.

Einzelanschlagpunkt Quattro.

Mit dem EAP Quattro bieten wir einen grosszügigen drehbaren Einzelanschlagpunkt aber auch den idealen Anschlusspunkt für Gabelkopf oder Gabelkopf mit Spanner.

3D Seilführung.

Der 3DSF8 eignet sich hervorragend für die Seilführung auf der Geraden, aber vor allem für die flexible Richtungsänderung in der Horizontalen und in der Vertikalen.

Stützrohr STR 42.

Das 42 mm Stützrohr, für den Einsatz als Einzelanschlagpunkt oder als stabile Verankerung von End-Eckverbindungen oder Richtungsänderungen im Seilsystem, bis zu einer Höhe von 900 mm.

Modularer Systemaufbau mit vollüberfahrbaren Elementen.

Das vollüberfahrbare Seilsystem bietet enorme Vorteile und ein Plus an Sicherheit bei der täglichen Arbeit. Weil kein Anfangs- und Endpunkt erforderlich ist, sind die Personen jederzeit mit dem Seil verbunden. Damit entfällt das Ein- und Aushängen und somit ein unnötiges Sicherheitsrisiko. Auch die Seilspanner und Absorberkomponenten können überfahrbar im Seil eingeplant werden.

Die Anschlagpunkte und Seilsysteme sind auf 4 Personen ausgelegt, was Ihre Arbeitsabläufe – je nach Aufgabenstellung – ebenfalls massiv vereinfachen kann.

In den Details liegen die Stärken.
Mit diesen Komponenten spart man Zeit.

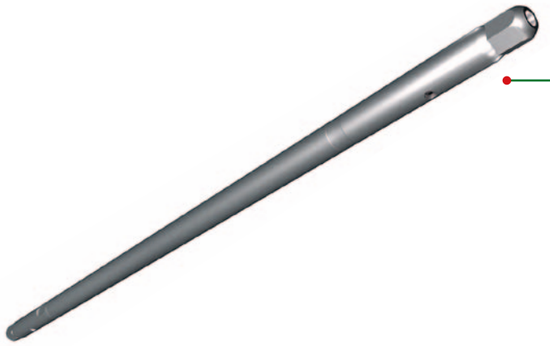

Kraftabsorber.

Die Kraftabsorber sind voll im Seil integriert und überfahrbar.

Die Seilverbindung ist denkbar einfach herzustellen: Schneiden – stecken – hält!

Spannelement.

Mit dem Seilspanner wird die gewünschte Seilspannung eingestellt. Das Spannelement ist vollständig im Seil integriert und überfahrbar.

Die Seilverbindung ist denkbar einfach herzustellen: Schneiden – stecken – hält!

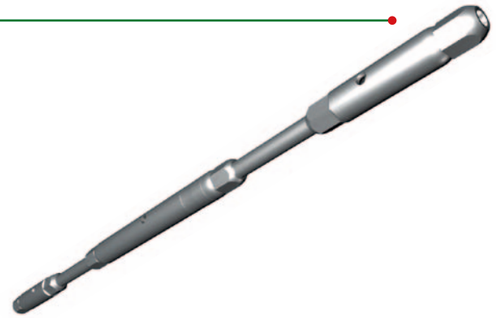

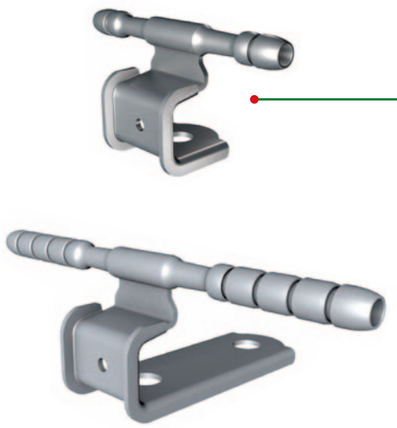

Seilführung 2DSF8 und 3DSF8.

Im Seilsystem Flury Line 8mm wird das geprüfte und zertifizierte Inox Stahlseil durch die vielseitig einsetzbare Seilführung 3DSF8 gestützt und für Richtungsänderung horizontal sowie vertikal geführt. Für eine Seilführung ohne Richtungsänderung nutzen Sie die kostengünstigere 2DSF8 Seilführung. Beide Lösungen sind mit unserem Gleiter GL8 voll überfahrbar, und für die Integration der Seilsystemstützen in das Blitzschutzkonzept H geprüft.

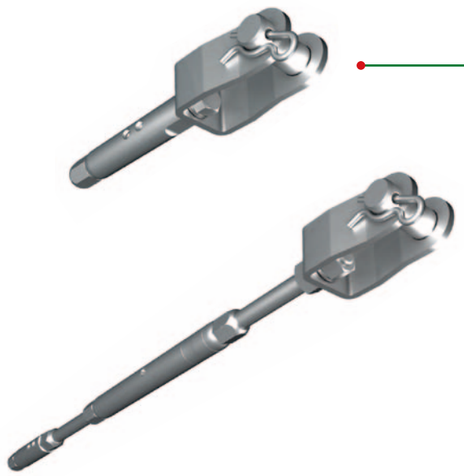

Gabelkopf mit und ohne Spannelement.

Gabelköpfe gibt es mit oder ohne Spannelement. Sie dienen zur einfachen Seilmontage der Anfangs- und Endpunkte. Mit dem Seilspanner wird die gewünschte Seilspannung eingestellt.

Die Seilverbindung ist denkbar einfach herzustellen: Schneiden – stecken – hält!

Einer für Alles!
Dank dem modularen Aufbau schaffen Sie sichere Anschlagpunkte/Sekuranten auf jedem Dach.

Die Zeiten, wo für jede Dachkonstruktion unterschiedliche Komponenten benötigt wurden sind mit dem Flury System endgültig vorbei. Das System ist so modular aufgebaut, dass Sie mit einigen wenigen Produkten auf jedem Dach die passende Absturzsicherung montieren können. Mit diesem Sortiment von Stützen und Anschlagpunkten kommt man auf jedem Dach aus. Seien es Holzkonstruktionen oder Trapezblech-Dächer.

Die Vorteile daraus liegen auf der Hand: Weniger verschiedene Teile für mehr verschiedene Anwendungen. Das vereinfacht Ihre Arbeit und reduziert den Aufwand für die Planung.

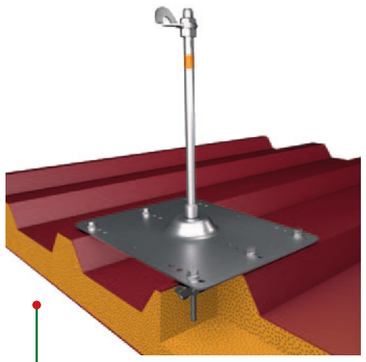

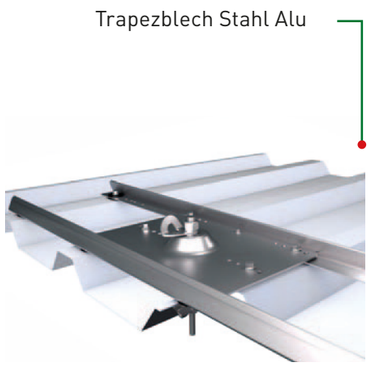

Dachhaken für optimale Sicherheit auf dem Steildach.

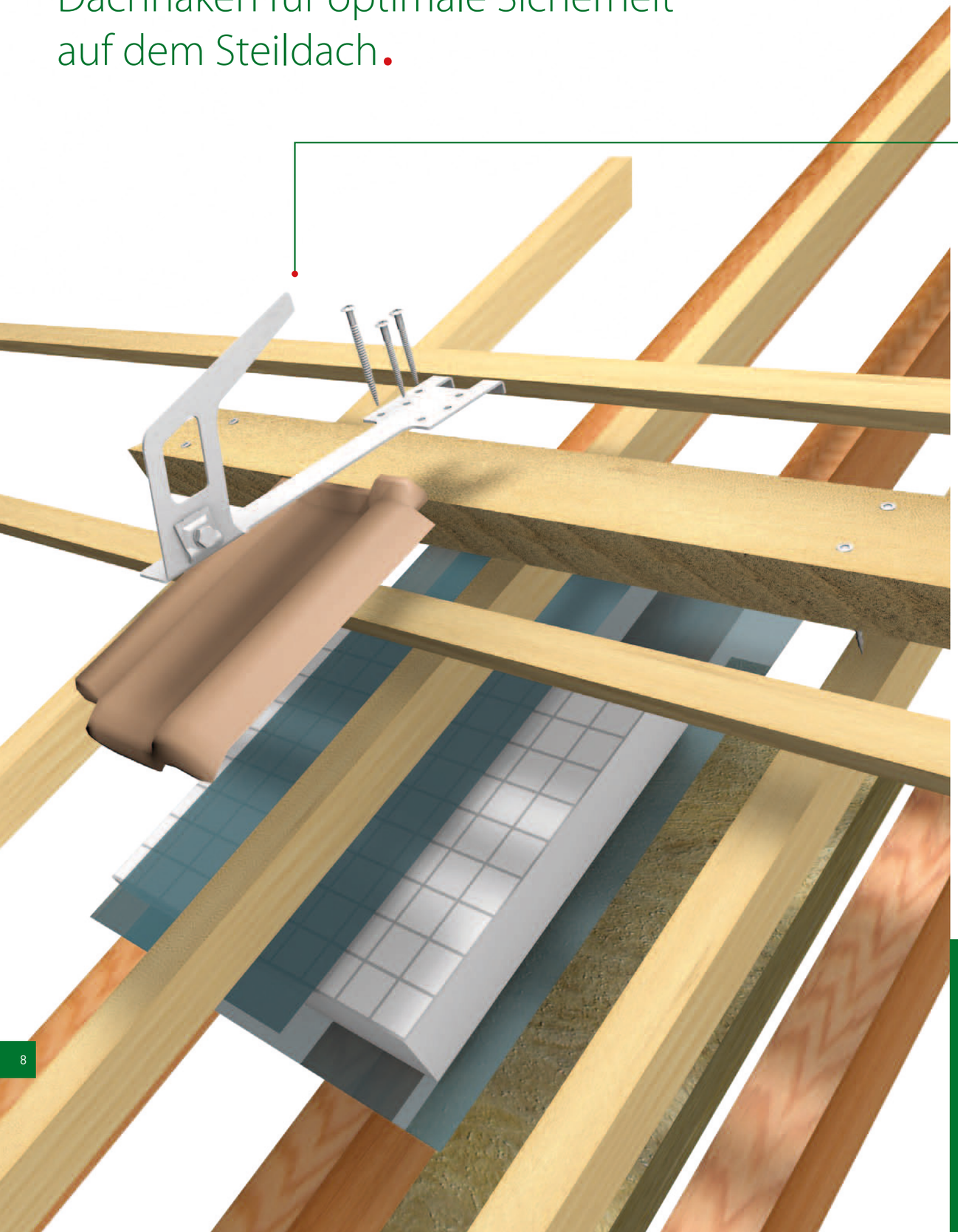

Dachhaken 1 Z.

Der Sicherheitsdachhaken 1 Z aus Inox A2 ist für die Montage mit einem Zugbrett augelegt.

Dies bietet den grossen Vorteil, dass es bei der Verschraubung keine Durchdringung der Dachhaut gibt.

Dachhaken 1 F.

Der Sicherheitsdachhaken 1 F aus Inox A2 ist für die Montage auf flachem Untergrund ausgelegt.

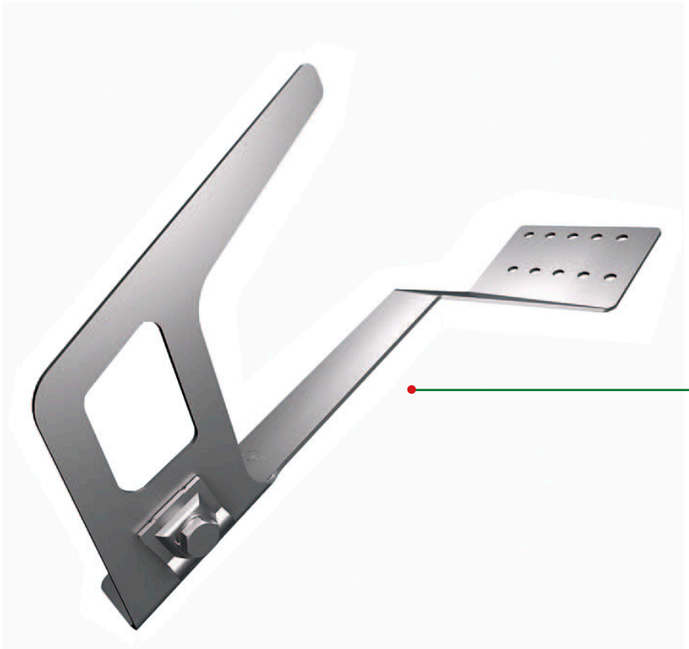

Dachhaken 1 G.

Der Sicherheitsdachhaken 1 G aus Inox A2 gebogen, ist für die Montage mit seitlicher Ausrichtung ausgelegt.

Zuverlässige Alleskönner – hier werden die Kräfte richtig übertragen.

Das Sortiment an Sicherheitsdachhaken ist vielseitig einsetzbar und deckt sämtliche Begebenheiten auf dem Steildach ab. Sie dienen für das Einhängen der Leiter und als Anseilsicherung.

Mit dem Dachhaken der Variante 1 Z bieten wir zudem ein Produkt an, das ohne Durchdringung der Dachhaut verschraubt werden kann.

Beratung, Training, Überprüfung … bei Loyal Trade alles aus einer Hand.

Kompetente Beratung und Planung ist das A und O für sinnvolle Sicherheitslösungen und Rettungskonzepte. Sie profitieren von der Erfahrung und Entwicklungs-Kompetenz auch unseres Partners Flury AG. Sprechen Sie uns frühzeitig an.

Nur mit professionellem Training haben Sie die Gewähr, dass Ihr Sicherheitskonzept im täglichen Betrieb und natürlich auch im Notfall funktioniert. Wir bieten umfassende theoretische und praktische Ausbildung.

Ohne regelmässige Überprüfung ist die Sicherheit nicht gewährleistet. Wir checken Ihre Ausrüstung bei uns oder auch bei Ihnen vor Ort.

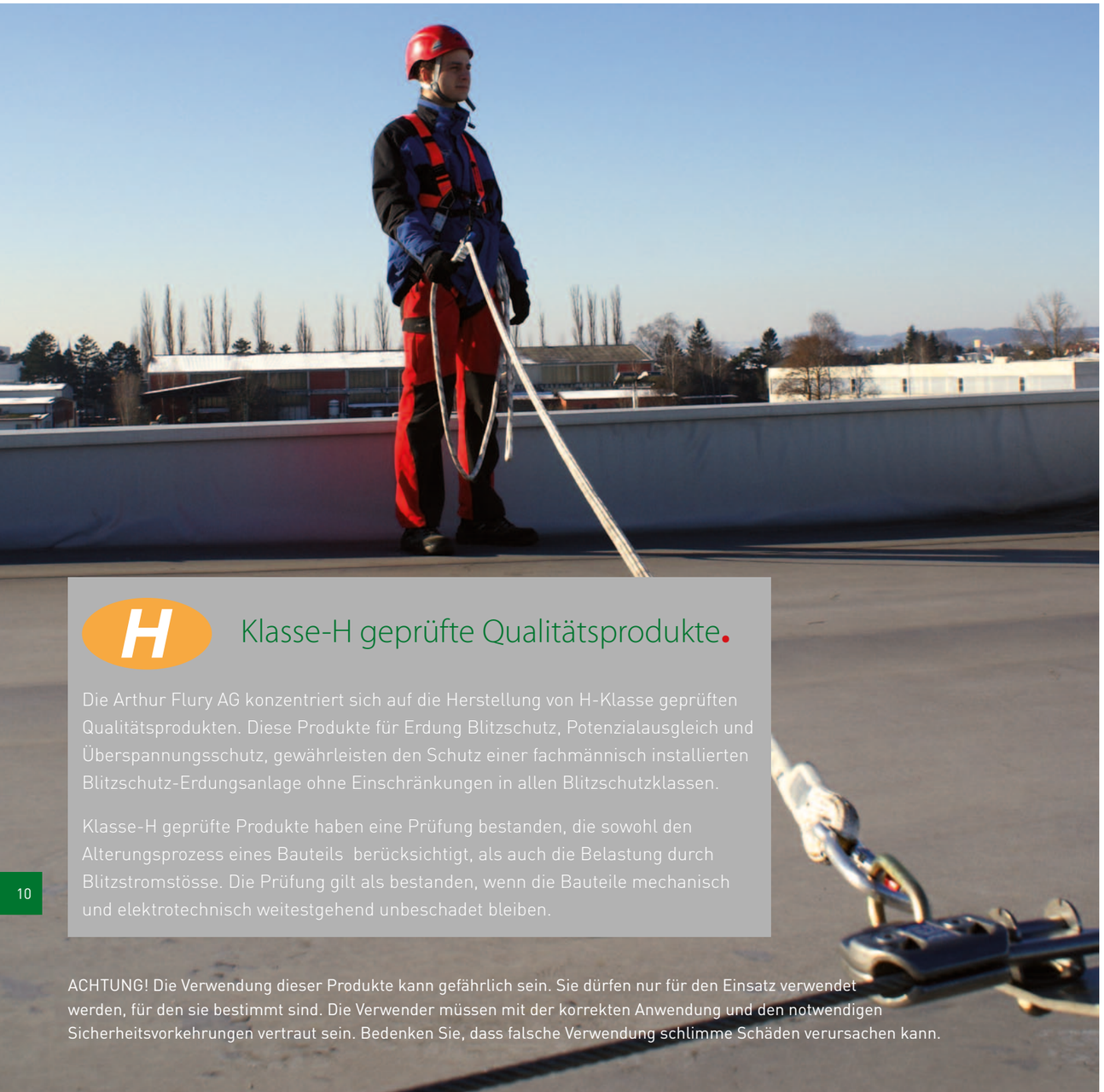

Klasse-H geprüfte Qualitätsprodukte.

Die Arthur Flury AG konzentriert sich auf die Herstellung von H-Klasse geprüften Qualitätsprodukten. Diese Produkte für Erdung Blitzschutz, Potenzialausgleich und Überspannungsschutz, gewährleisten den Schutz einer fachmännisch installierten Blitzschutz-Erdungsanlage ohne Einschränkungen in allen Blitzschutzklassen.

Klasse-H geprüfte Produkte haben eine Prüfung bestanden, die sowohl den Alterungsprozess eines Bauteils berücksichtigt, als auch die Belastung durch Blitzstromstösse. Die Prüfung gilt als bestanden, wenn die Bauteile mechanisch und elektrotechnisch weitestgehend unbeschadet bleiben.

ACHTUNG! Die Verwendung dieser Produkte kann gefährlich sein. Sie dürfen nur für den Einsatz verwendet werden, für den sie bestimmt sind. Die Verwender müssen mit der korrekten Anwendung und den notwendigen Sicherheitsvorkehrungen vertraut sein. Bedenken Sie, dass falsche Verwendung schlimme Schäden verursachen kann.

PSAgA – Persönliche Schutzausrüstung gegen Absturz … schützt, rettet Leben und spart Kosten.

Die PSAgA, persönliche Schutzausrüstung gegen Absturz ist unverzichtbar für verantwortungsvoll handelnde Betriebe.

Arbeiten in absturzgefährdeten Bereichen ohne PSAgA oder kollektive Schutzeinrichtungen ist äusserst abenteuerlich und fahrlässig. Die Ausrüstungskosten bewegen sich in einem kleinen Bruchteil von den finanziellen Folgen eines möglichen Unfalls.

Wir von Loyal Trade sind Ihre Sicherheits-Profis!
Deshalb dürfen Sie folgendes, neben kompromissloser Qualität und Stabilität, von uns erwarten:

- unverbindliche Beratung und Vorführung
- Sicherheit bei Richtlinien, Gesetzen und Normen
- praxisnahe Schulung und Instruktion der Ausrüstung und auch der nötigen Rettungskonzepte
- Inspektion und Prüfung von Kundenanlagen sowie Aufbau der entsprechenden Datenbank (mit Control Reminder)
- grosse Erfahrung im Bereich Sicherheit, auch dank der intensiven Zusammenarbeit mit dem Hersteller
- leichte, ergonomische und arbeitserleichternde Sicherheits-Produkte
- attraktives, angesagtes Produktdesign
- hohe Verfügbarkeit an unserem Lager in Dällikon/ZH

Übernehmen Sie die Sicherheits-Initiative in Ihrem Betrieb, nehmen Sie noch heute Kontakt mit uns auf.

www.loyaltrade.ch . 044 760 17 77

loyal trade
die sicherheits-profis!

… wesentliche Vorteile.

Wir sind seit Jahrzehnten Gerüstbauzulieferer, kennen die hohen professionellen Anforderungen, die gesetzlichen Vorschriften und die unbedingten Voraussetzungen. Deshalb legen wir bei unseren Sicherheitsprodukten den Fokus auf

- kompromisslose Qualität und Stabilität
- einfache, sichere Handhabung
- ausgereifte anwenderbezogene Schutztechnik
- höchstmögliche Bewegungsfreiheit
- möglichst gewichts- und platzsparende Bauweise
- hohe Verfügbarkeit an unserem Lager in Dällikon/ZH

Testen Sie unser Angebot, auch unverbindlich vor Ort:

info@loyaltrade.ch . 044 760 17 77

Unser gesamtes Programm und viele weitere Informationen auf **www.loyaltrade.ch**

Loyal Trade GmbH
Rietstrasse 1 · CH-8108 Dällikon

T +41 44 760 17 77 · info@loyaltrade.ch
www.loyaltrade.ch

loyal trade
die sicherheits-profis!